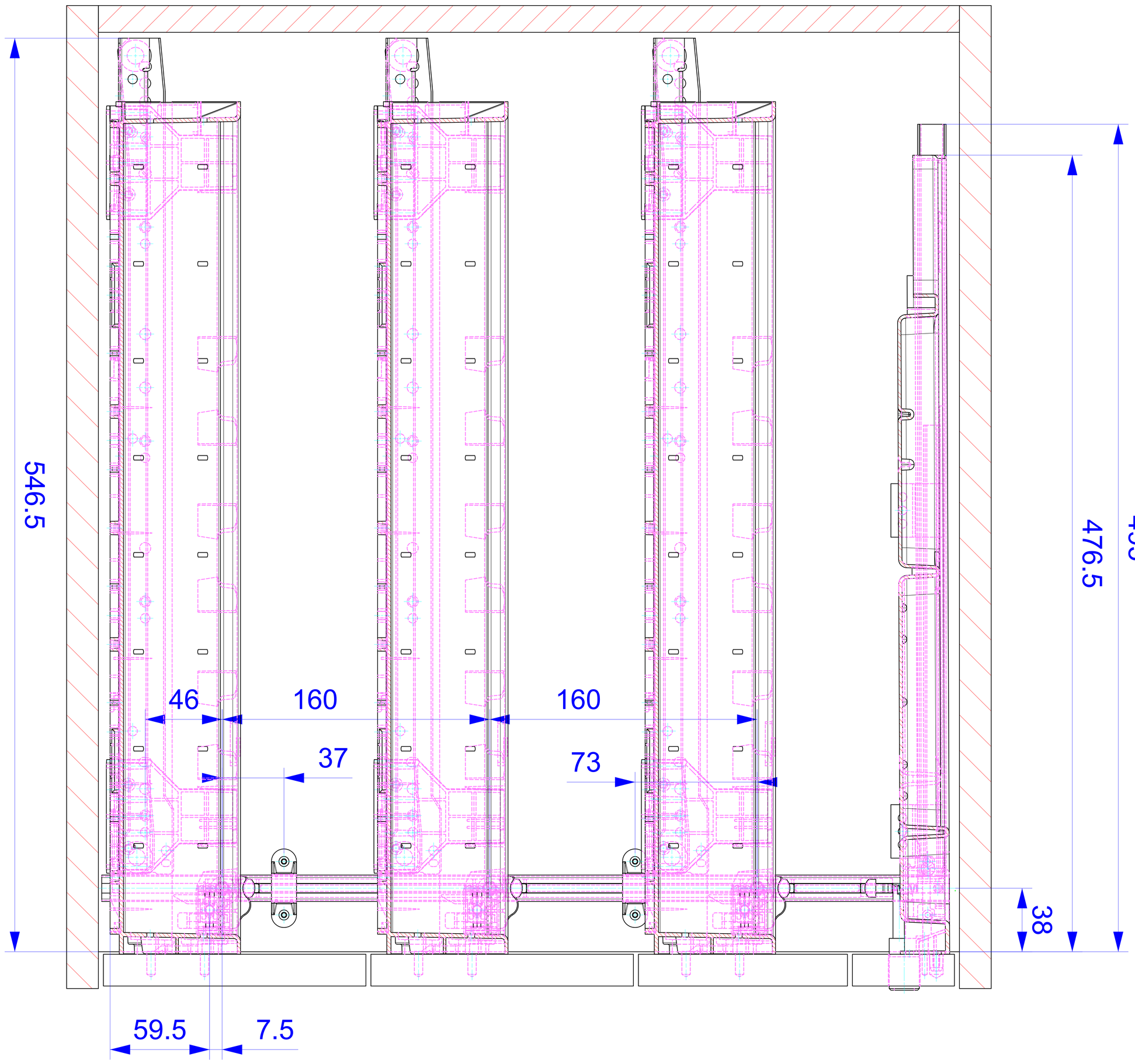

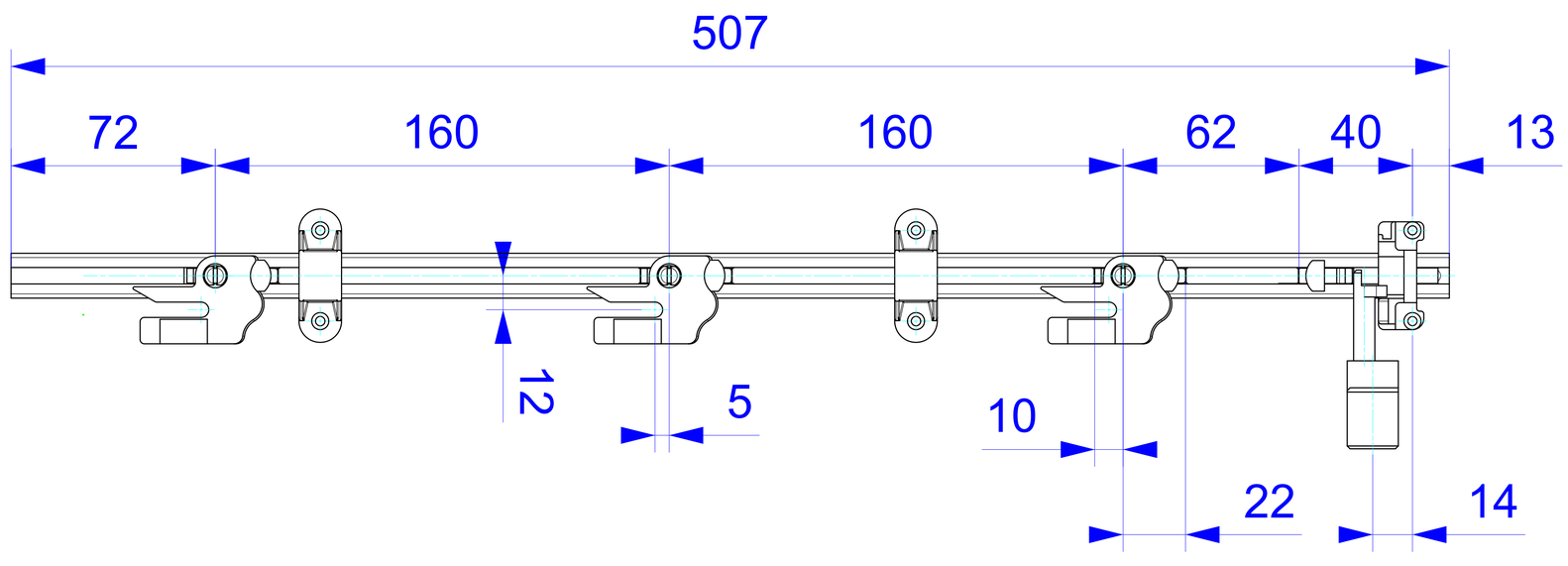

System TopSolid

Zul. Abw. für Maße ohne Toleranzang.

Oberfläche

Maßstab 1:1

Position

Menge

Material:

Datum Name
Bearb. 11.12.018 V.P.
Gepr.
Norm

Container-OrgaPlusV R32/NL500
1HE-2HE-2,5HE-2,5HE mit 17mm MA-Führung

Kom.: Demos Typ2

Blatt 3 Bl 3

Zust. Änderungen Datum Name Benennung