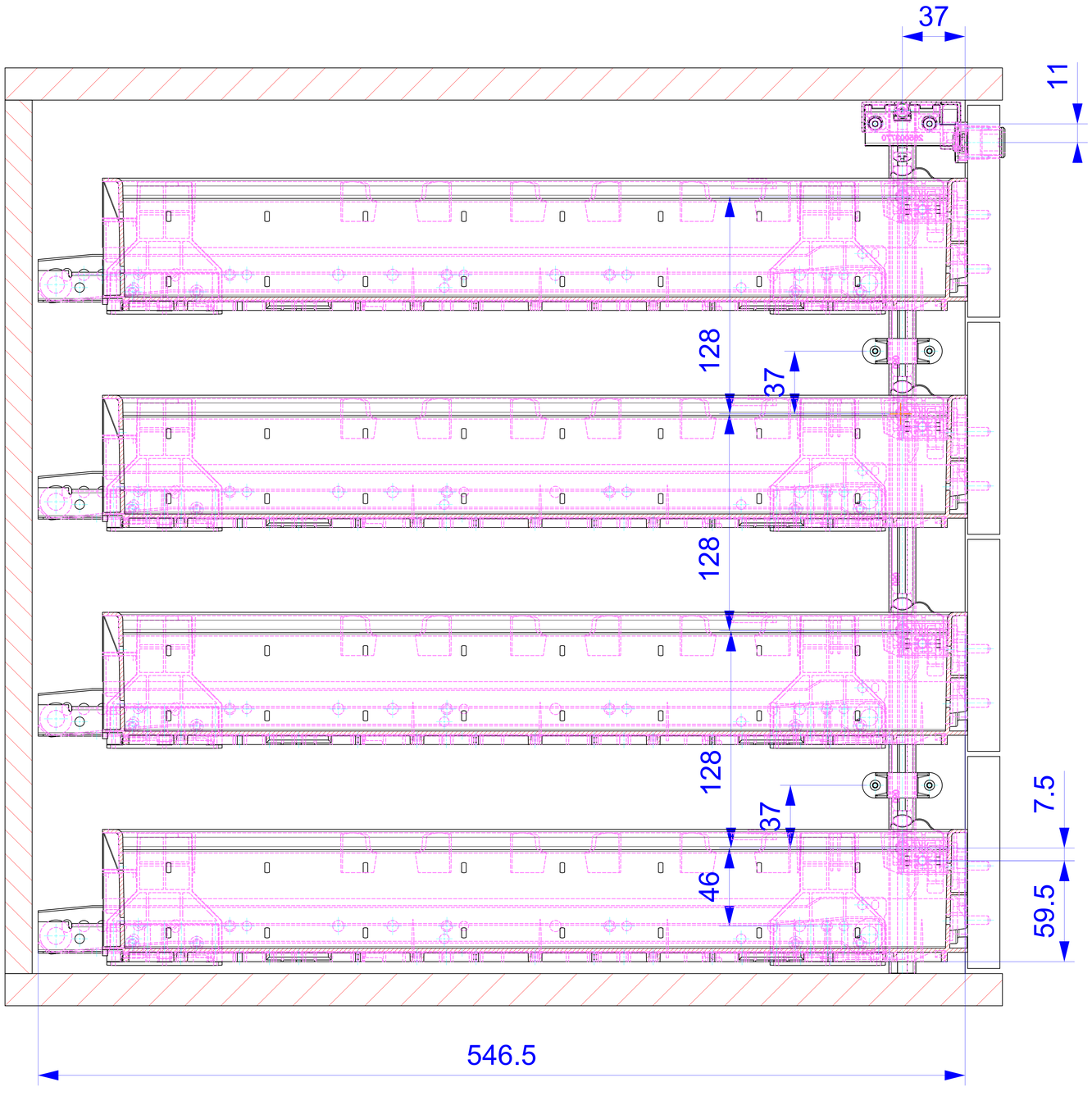

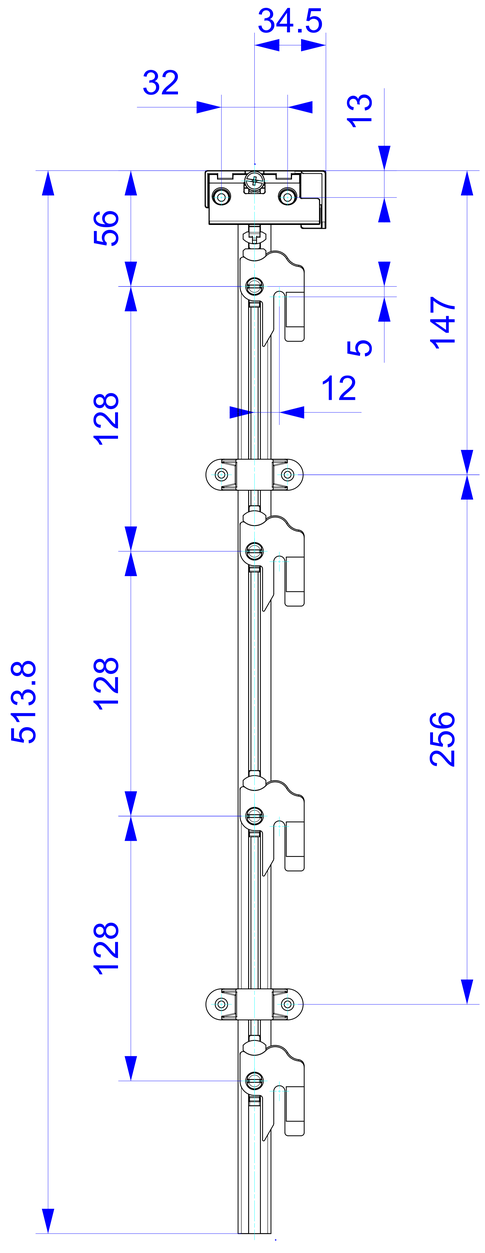

System: TopSolid	zul. Abw. für Maße ohne Toleranzang.	Oberfläche	Maßstab 1:1	Position .	Menge .
			.	Material:	
			.	.	
		Datum	Name		
	Bearb.	27.03.2019	V.F.	Container-OrgaPlusV R32/NL500	
	Gepr.		.	4x2HE ohne Materialauszug	
	Norm				
			BBP Bayer Blechpresswerk Marbach/N.	Kom.: Demos Typ4+0	Blatt 3 von 3
Zust.	Änderungen	Datum	Name	Dateiname	A0