- **Příklad konstrukce: zamykací systém pro zásuvky s dvojitými boky InnoTech Atira**
- **Vestavná šířka variabilní, rozteč vrtání 32 mm, jednostranné zamykání**

Výkres v měřítku 1:1

Výškové členění

2,5 HE	Zásuvka InnoTech Atira Částečný výsuv Quadro 25
5 HE	Zásuvka InnoTech Atira Plnovýsuv Quadro V6+
(7,5 HE	volba zamykací tyče: počet výškových jednotek +0,5 HE)
8 HE	Zamykací tyč

Obj. číslo	Bal.
9 209 611	1 ks

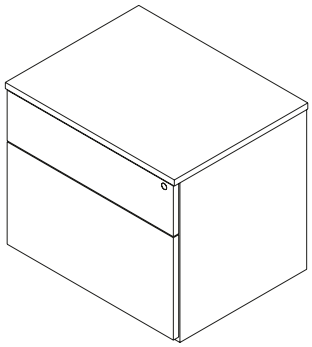

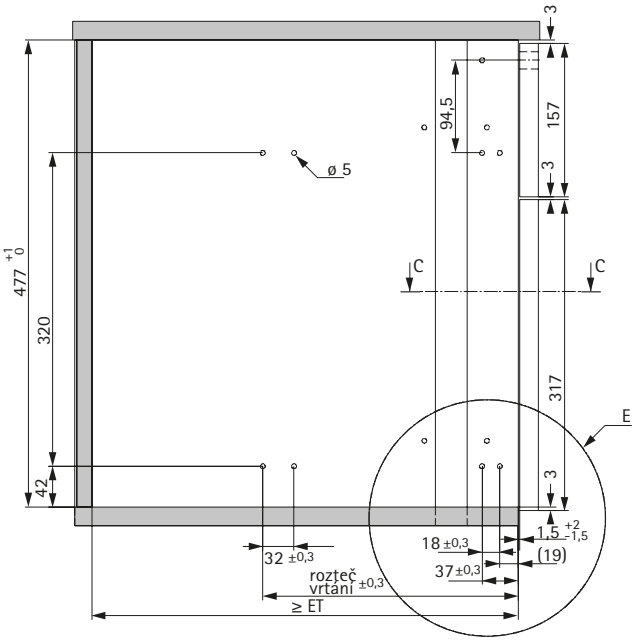

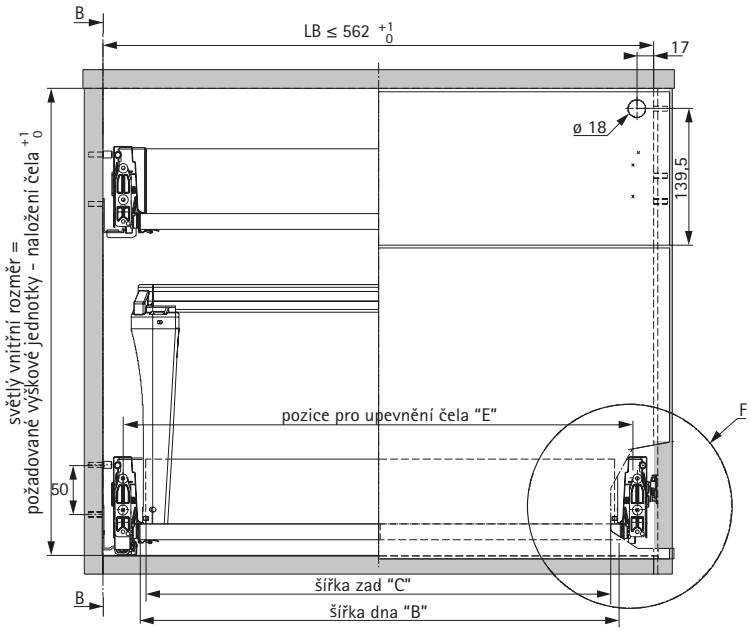

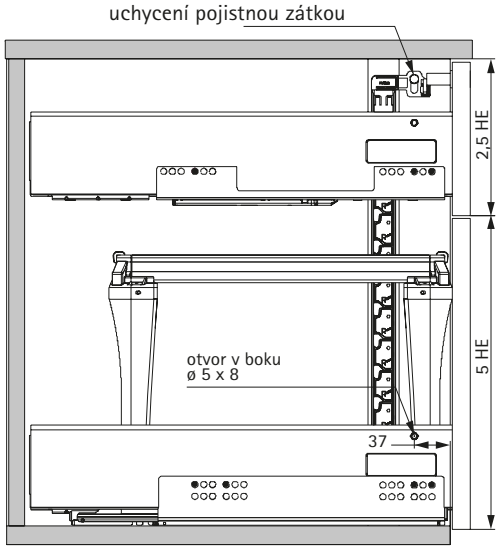

viz detail F

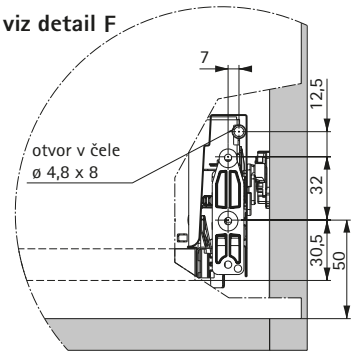

viz detail E

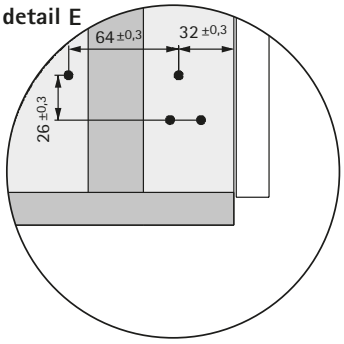

Řez C-C

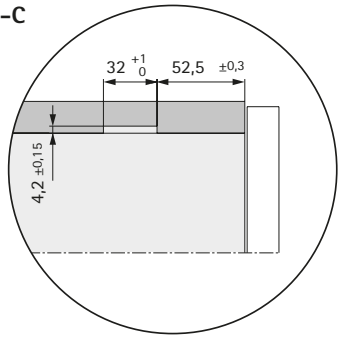

Také pro zásuvky InnoTech